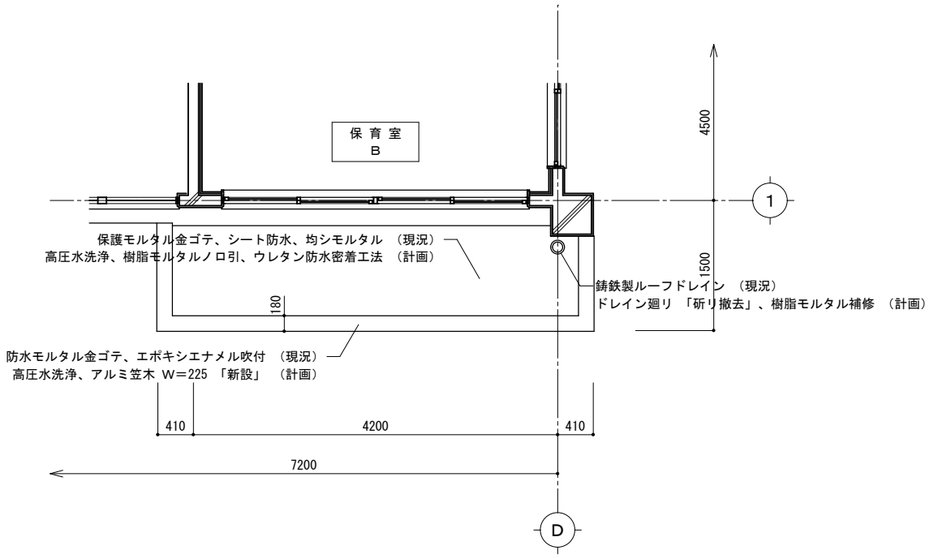

ポ ー チ 屋 根 伏 図　S=1/50

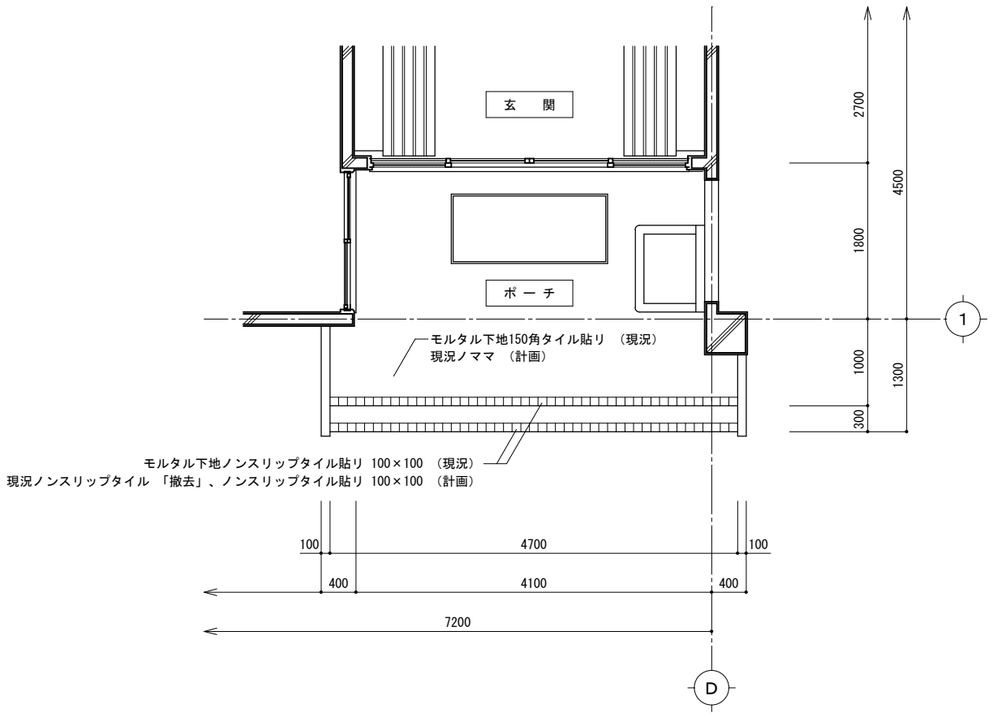

玄関廻リ平面詳細図　S=1/50

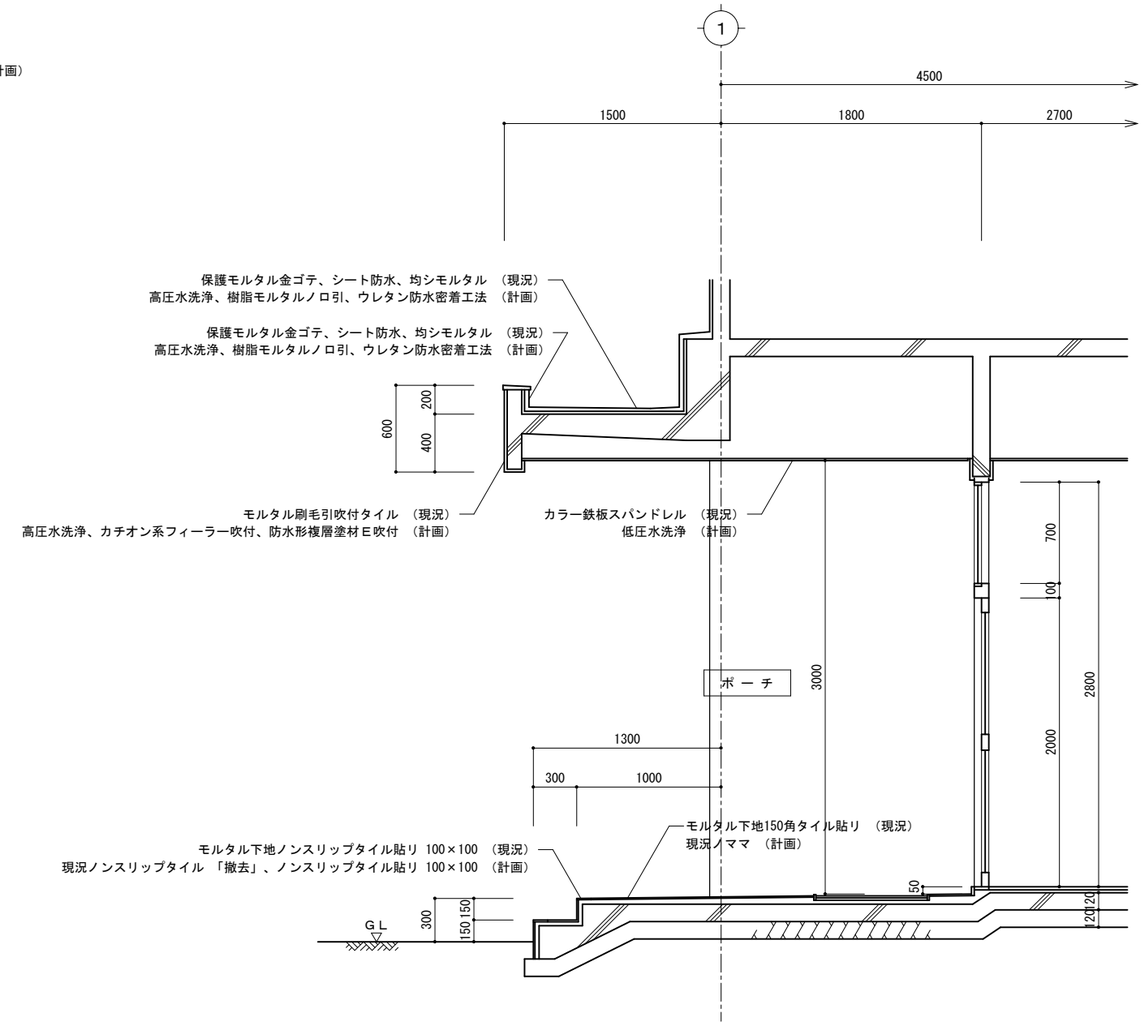

玄関廻リ断面詳細図　S=1/30

		一 級 建 築 士 事 務 所 **株 式 会 社 冨 所 設 計** 一級建築士　大臣登録　第114217号　冨 所 清 治 新潟県南魚沼郡塩沢町大字君沢525　TEL 0257－83－3150			PROJECT 上 長 崎 保 育 所 大 規 模 改 修 工 事	DATE 33－ 4－30	No.
					TITLE 玄関廻リ平面詳細図、断面詳細図、ポーチ屋根伏図	SCALE 1/30、1/50	