水 呑 場 詳 細 図

S=1/20

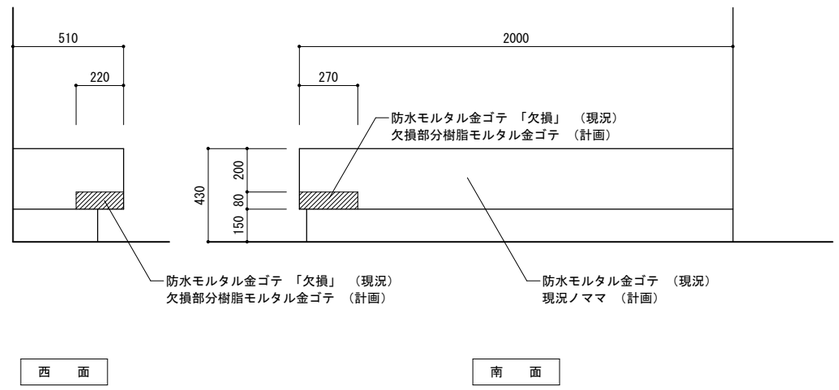

タ ラ ッ プ 詳 細 図

S=1/50

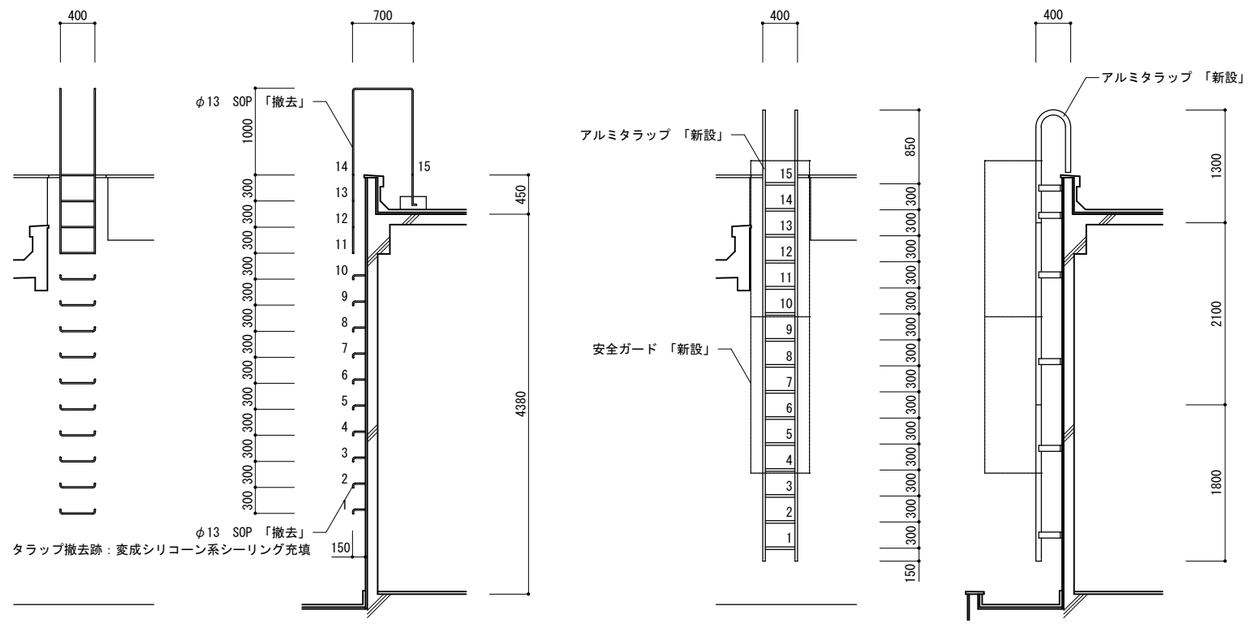

現 況 タ ラ ッ プ 詳 細 図

計 画 タ ラ ッ プ 詳 細 図

格 子 扉 詳 細 図

S=1/20

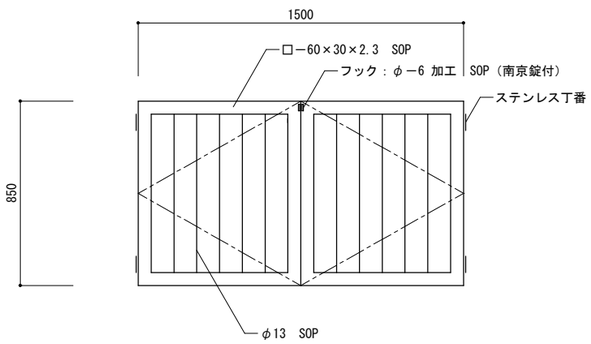

一 級 建 築 士 事 務 所
株 式 会 社 冨 所 設 計
一級建築士 大臣登録 第114217号 冨 所 清 治
新潟県南魚沼郡塩沢町大字君沢525 TEL 0257−83−3150

PROJECT	上 長 崎 保 育 所 大 規 模 改 修 工 事
DATE	33− 4−30
TITLE	雑 詳 細 図
SCALE	1/20、1/50
No.	